株式会社 アムワ

AMUWA AIR TOOL

ATS-3405 非吸塵式オービタルサンダー

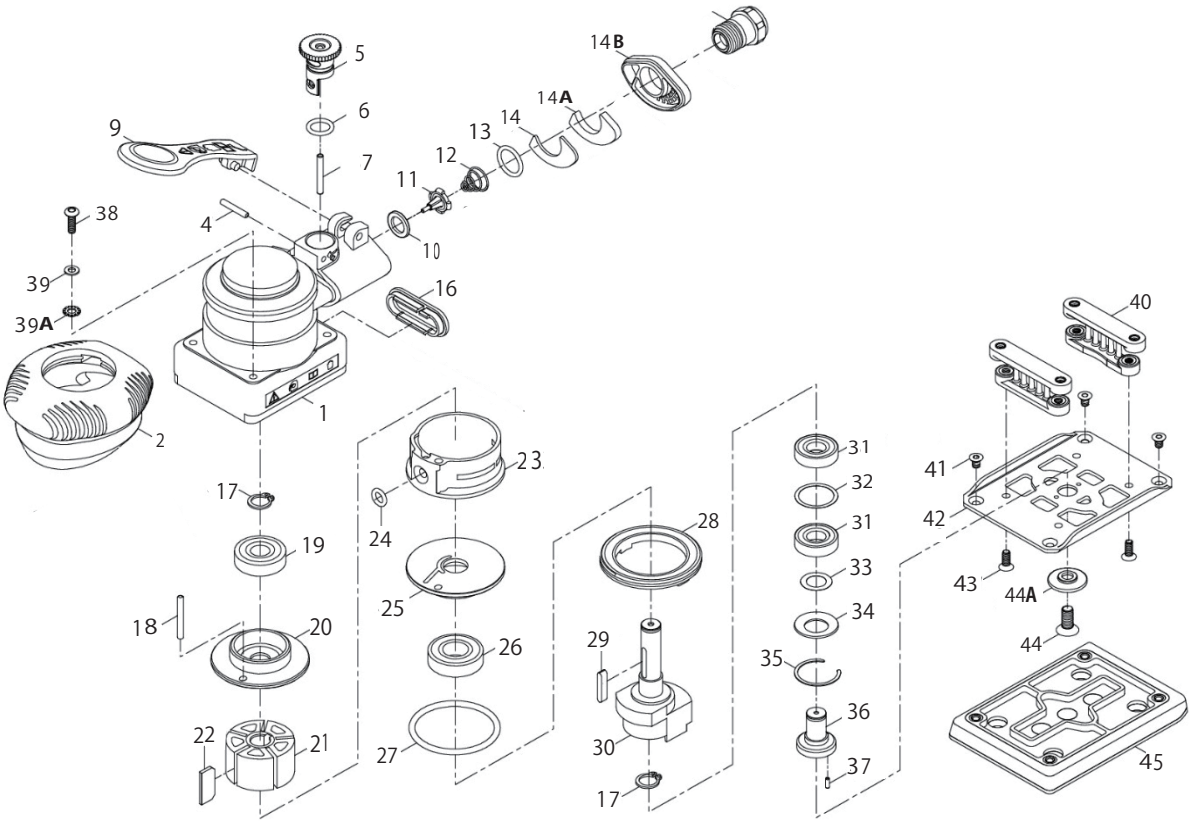

図番	パーツNO.	品　　名	員数	単　価	図番	パーツNO.	品　　名	員数	単　価
1	232201	モーターハウジング	1	4,000	25	221226	フロントプレート	1	1,200
2	222202-2	ボディカバー	1	1,560	26	6001-ZZ	ボールベアリング	1	800
4	PS-0030-1780	レギュレーターピン	1	150	27	O-4030-300	Oーリング	1	150
5	222204	レギュレーター	1	800	28	221229	ロックリング	1	900
6	O-1000-200	Oーリング	1	80	29	221241	キー	1	400
7	PS-0030-2400	スロットルピン	1	150	30	232237	ランダムシャフト	1	5,800
9	222213	スロットルレバー	1	700	31	6900-L	ボールベアリング	2	1,000
10	207648	バルブシート	1	140	32	232239	ワッシャー	1	150
11	207649	バルブ	1	400	33	101020	真鍮ワッシャー	1	80
12	207650	バルブスプリング	1	150	34	232241	ウェーブワッシャー	1	170
13	O-1350-150	Oーリング	1	80	35	232242	Cーリング	1	100
14	222304-2	サイレンサー	1	600	36	232243	ランダムシャフト	1	1,400
14A	222305	マフラー	1	150	37	PS-0020-0580	ピン	2	80
14B	222303	サイレンサーカバー	1	500	38	232246	スクリュウ	4	60
15	222210	インレットブッシング	1	850	39	232247-1	ワッシャー	4	50
16	232216	カバー	1	300	39A	232247-2	ワッシャー	4	50
17	R-S100	リテーナーリング	2	80	40	232248	サポートASSY	2	1,200
18	P-0030-260	モーターピン	1	60	41	232249	スクリュウ	4	50
19	6000-ZZ	ボールベアリング	1	800	42	232250	シュー	1	1,200
20	221220	リアプレート	1	1,200	43	232251	スクリュウ	4	50
21	221222	ローター	1	2,200	44	232252	スクリュウ	1	60
22	221223	ローターブレード	5	250	44A	232252-A	ワッシャー	1	200
23	221224	シリンダー	1	3,600	45	232253-B	マジックパッド	1	2,700
24	O-0600-200	Oーリング	1	50					

2023/03/AMA